Winkelschließblech - - - - - - - 32440-05

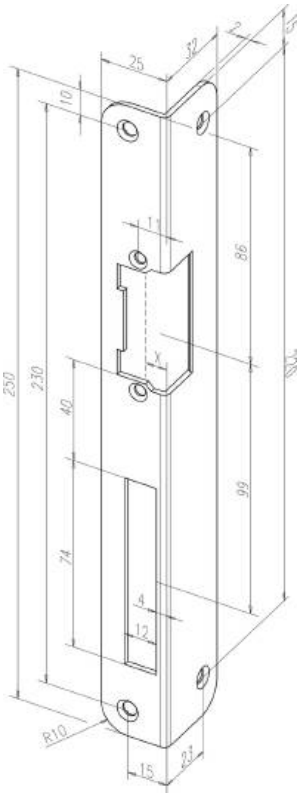

Produktbeschreibung

Winkelschließblech mit Fallen- und Riegelausschnitt.

Vorteile auf einen Blick

- 2 mm Materialdicke
- Für gängige effeff-Standard-Türöffnermodelle, außer ProFix®-Varianten

Technische Daten

DIN-Richtung	Rechts
Länge	250 mm
Breite	25 mm
Dicke	2 mm
Tiefe	32 mm
Riegelausschnitt	Ja
Fallenführung	Nein
Farbe	40
Farbe	geschliffen verzinkt

Artikelnummer	-------32440-05
EAN	4042203004276

ASSA ABLOY Sicherheitstechnik GmbH
Bildstockstraße 20, 72458 Albstadt
Tel. + 49 7431/123-0, Albstadt@assaabloy.com
www.assaabloy.com/de